Verbindungskits
XV 1+0 mit Flansch

Bestell-Nr.		
026-001-1100	NBR	Verbindungskit XV 1+0 mit Flansch
026-001-1101	Viton	

Stückliste	Menge	Bezeichnung	Nr.
	5	OR21,95x1,78	1
	1	Kupplungshülse-1P+0P - 1P+1P TEN. SEP- L=24 Z=15	2
	1	Zentrierring-XV 1P + 1P	3
	4	Mutter M6 DIN934 verzinkt	4
	4	S-M6x35-8.8-IS	5
	1	Kupplungshülse-0P+1P MASCHIO L=24 Z=15 12x10	6
	2	S-M6x25-8.8-IS	7
	1	Zwischenflansch XV1P+XV0P	8

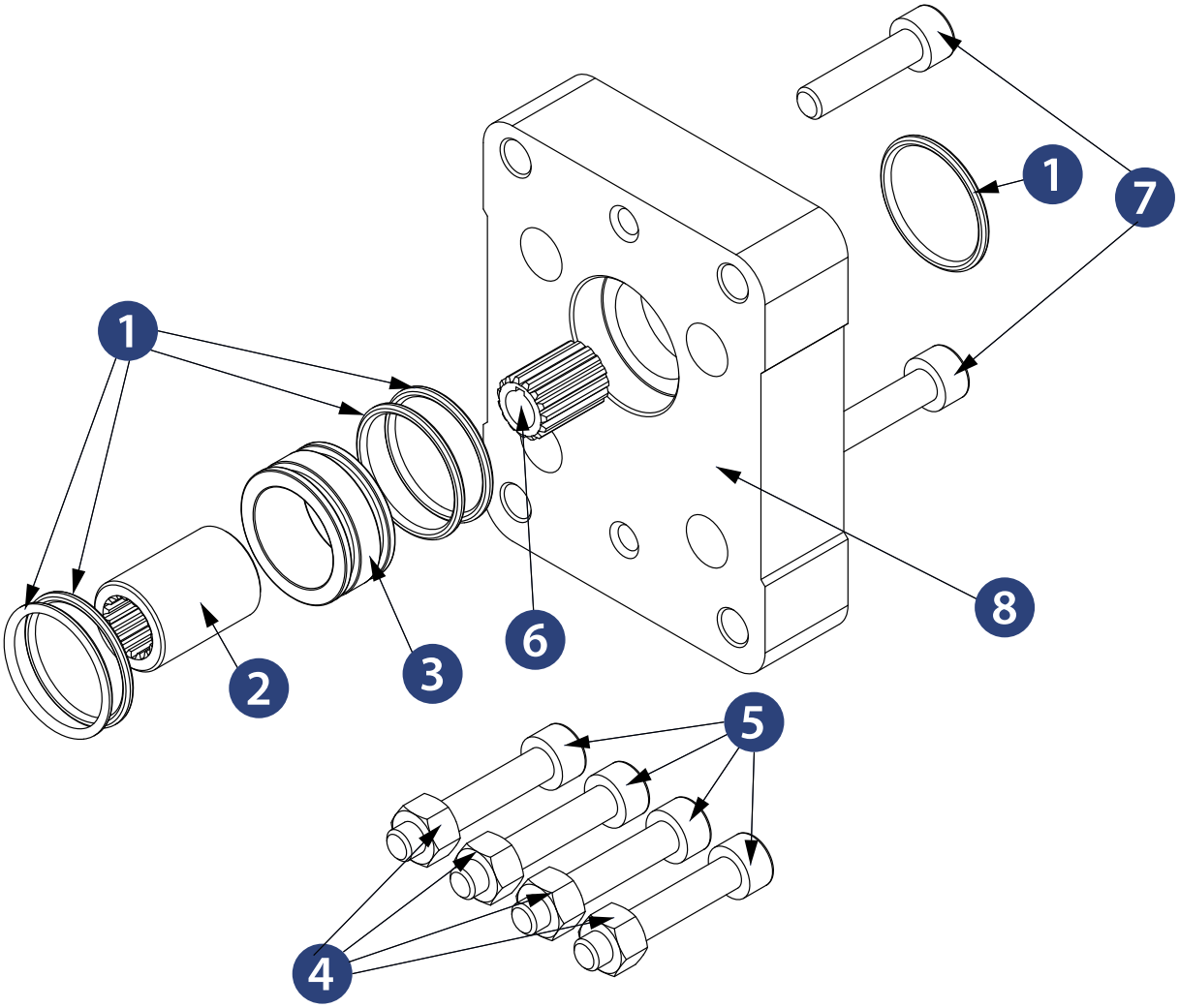

Die Inhalte der Seiten wurden mit größter Sorgfalt erstellt. Für die Richtigkeit, Vollständigkeit und Aktualität der Inhalte können wir jedoch keine Gewähr übernehmen.
Nachdruck bzw. Kopie, auch auszugsweise, der Inhalte, Grafiken und Fotos ist ohne ausdrückliche Zustimmung der Geschäftsführung unzulässig.
Die angegebenen technischen Daten und Abmessungen sind nicht bindend. Wir behalten uns das Recht vor, jederzeit und ohne Ankündigung, Änderungen vorzunehmen.